NIMBUS Connect ON

for Nimbus luminaires:

Modul Q 36 / 49 / 64 / 100 Connect

Cubic 36 / 49 / 64 Connect

Q Four Connect 40° / 80°

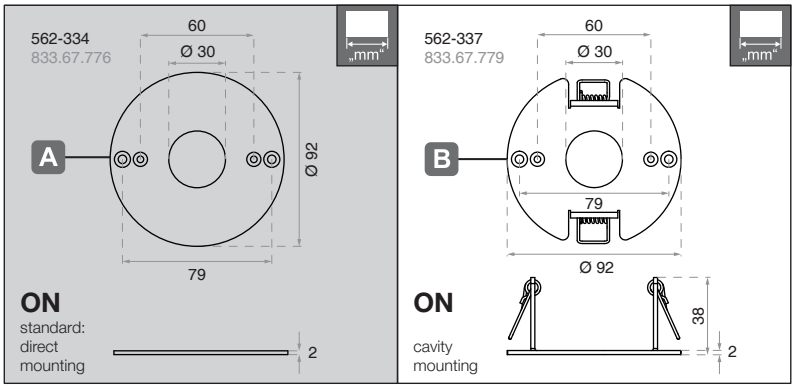

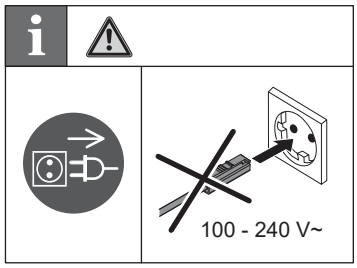

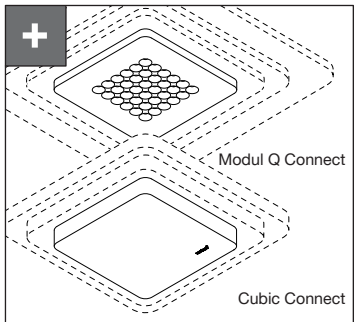

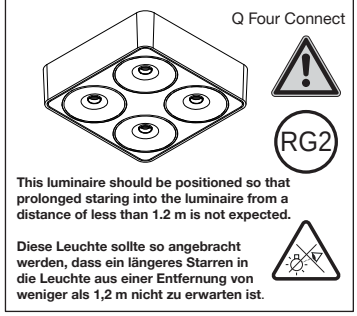

1

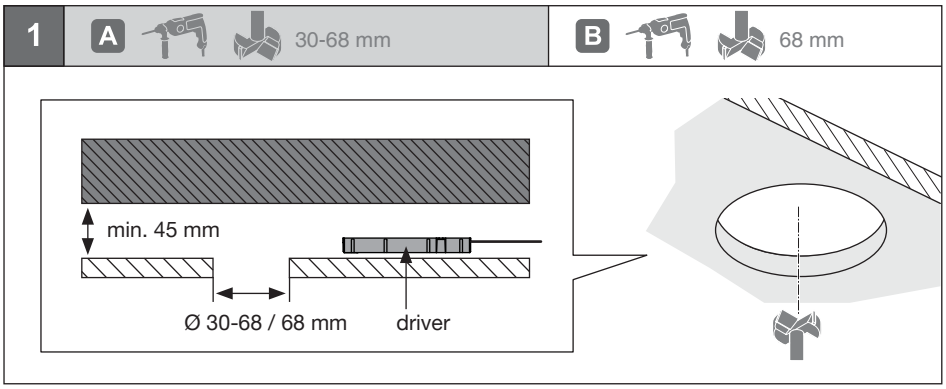

2

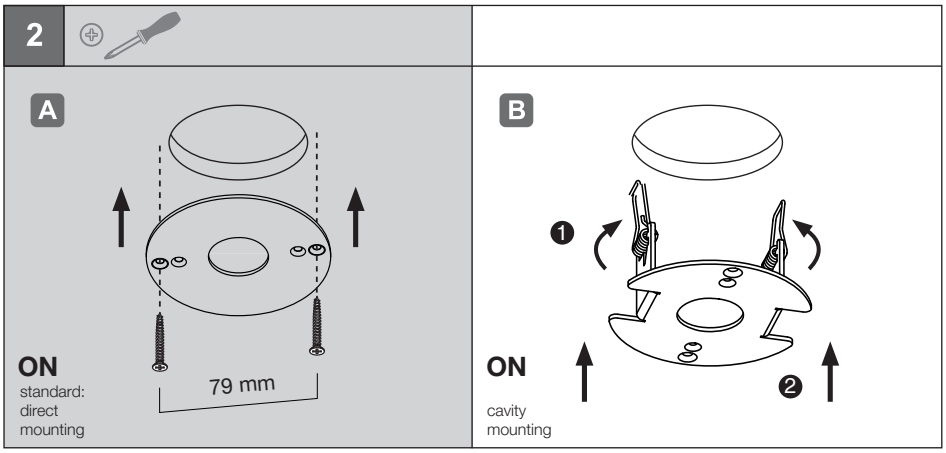

3

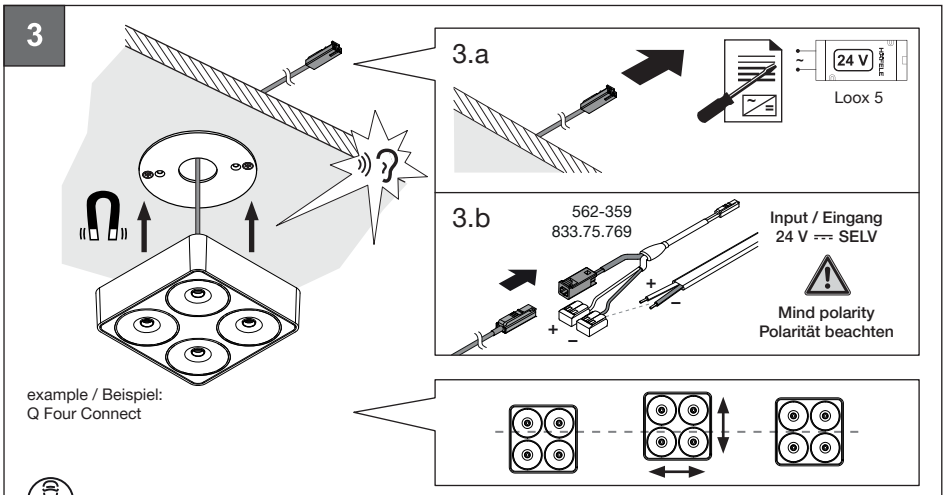

3.b

To operate the luminaires, use only power supplies that are safety-tested in accordance with EN 61347-1 and provide a safety extra-low voltage with Uout: 24 V ⎓.

Verwenden Sie zum Betreiben der Leuchten nur nach EN 61347-1 sicherheitsgeprüfte Netzteile, die eine Sicherheits-kleinspannung mit Uout: 24 V ⎓ bereitstellen.

The light source of this luminaire must only be replaced by the manufacturer, his service representative or any similarly qualified person.

Die Lichtquelle dieser Leuchte darf nur vom Hersteller oder einem durch ihn beauftragten Servicetechniker oder einer vergleichbar qualifizierten Person ersetzt werden.

IP20

The Bluetooth® word mark and logos are registered trademarks owned by Bluetooth SI, Inc. and any use of such marks by Häfele SE & Co KG is under license. Other trademarks and trade names are those of their respective owners.