HÄFELE
FUNCTIONALITY FOR YOU

OKUCIA DO KLAP

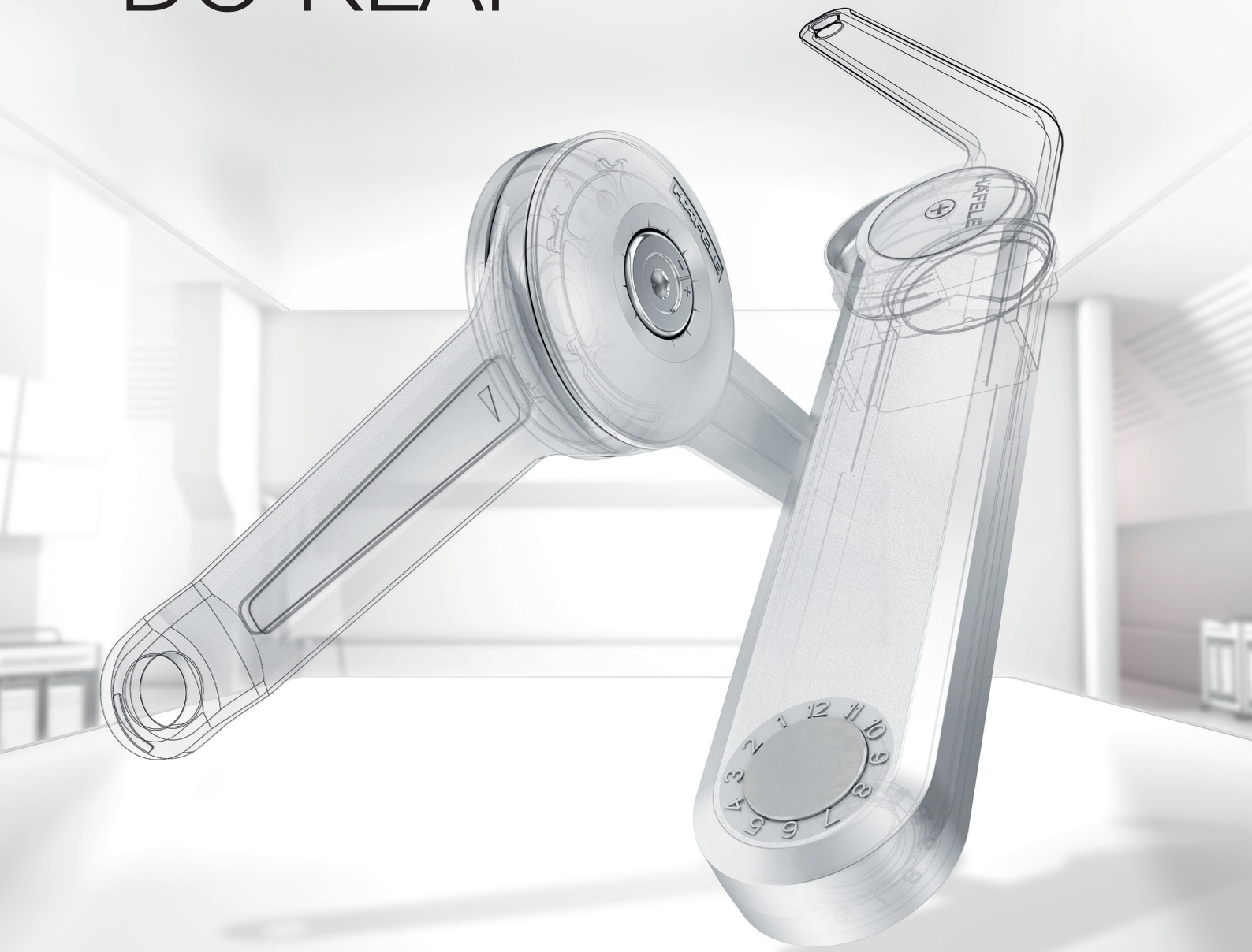

Häfele
DUO

Häfele
MAXI

Häfele

DUO

Zmiana funkcji w mgnieniu oka:
wspornik zamienia się
w rozwórkę klapy.

- Duo standard oraz Duo forte do klap o wys. 200 - 700 mm.
- Dzięki przestawieniu ramion ze wspornika klapy otrzymujemy okucie z funkcją rozwórki klap.
- Dopracowany, nowy design - elegancja w każdym calu.
- 3 warianty wykończenia: niklowany, biały (nowość) oraz czarny (nowość).
- Indywidualnie regulowana siła podtrzymująca: funkcja podtrzymująca - front jest podtrzymywany w dowolnym położeniu;
  funkcja hamująca – domykanie frontu z wyhamowaniem aż do całkowitego domknięcia.
- Niewielka wymagana przestrzeń do zabudowy wewnątrz korpusu (max. 172 mm na głębokość, 25 mm w kierunku bocznym).
- Precyzyjne wskazania pozycji montażowych do klap o kącie otwarcia 75°, 90° oraz 110°.
- Montaż jedno- lub obustronny.
- Nadaje się do stosowania jako okucie lewo- lub prawostronne.
- Beznarzędziowy montaż poprzez zatrzaskiwanie.
- Certyfikat LGA (40.000 cykli otwarcia i zamknięcia klapy).

Nowy design!
Nowe wykończenia powierzchni:
w kolorze białym lub czarnym!

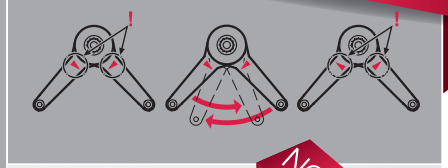

Zastosowanie jako wspornik klapy

Zastosowanie jako rozwórka klapy

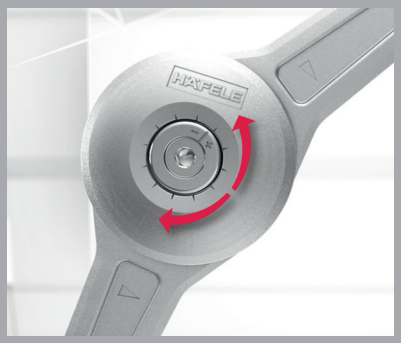

Funkcja podtrzymująca – regulacja na „+”
Funkcja hamująca – regulacja na „-”

DUO standard – pozycja 90°

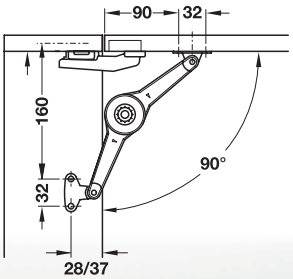

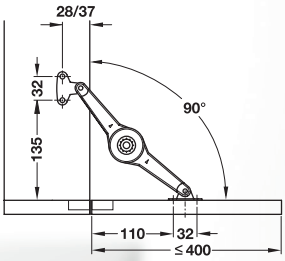

	Wysokość klapy (mm)	Ciężar klapy (kg)			
		Funkcja podtrzymująca		Funkcja hamująca	
		1 wspornik	2 wsporniki	1 wspornik	2 wsporniki
90°	200	7.5	15.0	9.5	15.0
	250	6.0	12.0	7.5	15.0
	300	5.0	10.0	6.0	13.0
	350	4.0	8.5	5.5	11.0
	400	3.5	7.0	5.0	10.0
	450	3.5	6.5	4.5	8.5
	500	3.0	6.0	4.0	7.5

	Odległość od krawędzi korpusu	Wykończenie powierzchni	Nr artykułu
DUO standard	37 mm	Niklowany	373.66.614
		Biały	373.66.264
		Czarny	373.66.214

Zakres dostawy: 1 x wspornik, 1 x kątownik montażowy korpusu, 1 x zaczep przykręcany klapy

Funkcja podtrzymująca:
front jest podtrzymywany w dowolnym położeniu (funkcja Multipositionsstopp);
Funkcja hamująca:
wspornik klapy płynnie zamyka klapę, rozwórka zamyka klapę z wyhamowaniem.

VARIANTA 5

DUO forte– pozycja 90°

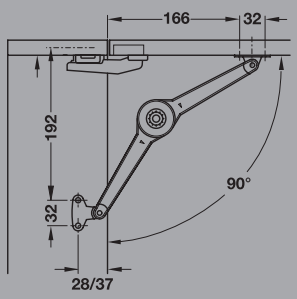

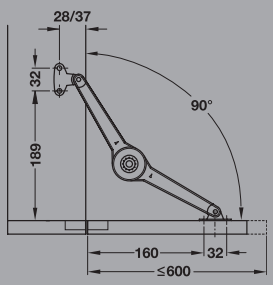

	Wysokość klapy (mm)	Ciężar klapy (kg)			
		Funkcja podtrzymująca		Funkcja hamująca	
		1 wspornik	2 wsporniki	1 wspornik	2 wsporniki
90°	200	12.5	15.0	15.0	15.0
	250	9.5	15.0	12.0	15.0
	300	8.0	15.0	10.0	15.0
	350	7.0	13.5	9.0	15.0
	400	6.0	12.0	8.0	15.0
	450	5.0	11.0	7.0	14.0
	500	5.0	9.5	6.0	12.0
	550	4.0	8.5	5.5	11.0
	600	4.0	8.0	5.0	10.0
	650	3.5	7.0	5.0	9.5
	700	3.0	7.0	4.0	9.0

	Odległość od krawędzi korpusu	Wykończenie powierzchni	Nr artykułu
DUO forte	37 mm	Niklowany	373.66.634
		Biały	373.66.374
		Czarny	373.66.314

Zakres dostawy: 1 x wspornik, 1 x kątownik montażowy korpusu, 1 x zaczep przykręcany klapy

VARIANTA 5

PROSIMY PAMIĘTAĆ:

Pozostałe wymiary oraz tabele dla kątów otwarcia 75° oraz 110° jak również akcesoria do klap ze szkła lub w ramce aluminiowej znajdą Państwo w katalogach technicznych Häfele lub na www.hafele.com.

Häfele
MAXI

Kompaktowa budowa, wytrzymałość
oraz maksimum możliwości:
wspornik klapy dla nowoczesnych mebli

Nowe zastosowanie: Push-to-open!
Nowe wykończenia powierzchni w kolorze: białym lub czarnym!

- Skonstruowany dla bezproblemowego otwierania ciężkich klap, nawet do 50 kg.
- 3 warianty wykończenia: niklowany, biały (nowość) oraz czarny (nowość).
- 4 warianty montażu dla różnych, popularnych rozwiązań klap z uchwytem lub klap bezuchwytowych, indywidualnie regulowana siła podtrzymująca.
- Niewielka wymagana przestrzeń do zabudowy wewnątrz korpusu (max. 184 mm na głębokość, 26 mm w kierunku bocznym).
- Precyzyjne wskazania pozycji montażowych dla klap o kącie otwarcia 75°, 90° oraz 110°.
- Montaż jedno- lub obustronny.
- Nadaje się do stosowania jako okucie lewo- lub prawostronne.
- Beznarzędziowy montaż poprzez zatrzaskiwanie
- Certyfikat LGA (40.000 cykli otwarcia i zamknięcia klapy).

ZASTOSOWANIE: FRONTY BEZUCHWYTOWE

MAXI push-to-open (nowość) montaż dla osiągnięcia całkowitego, automatycznego otwarcia klapy

1

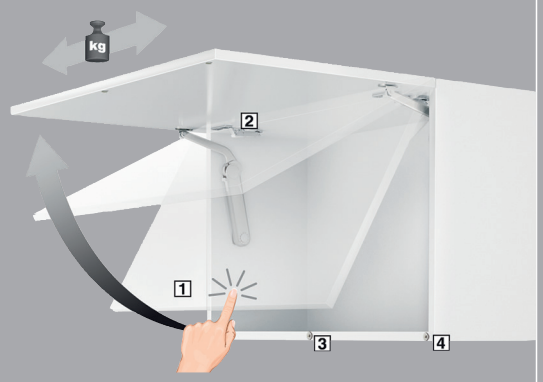

1. Po naciśnięciu na klapę otwiera się ona aż do położenia krańcowego.
2. Montaż w połączeniu z zawiasami Duomatic Push.
3. Przytrzymywanie klapy za pomocą zatrzasku magnetycznego przyciskowego.
4. Dodatkowe zaczepy magnetyczne (opcja).

MAXI Touch Opening montaż dla osiągnięcia szczelinowego otwarcia i możliwości zatrzymania klapy w dowolnym położeniu

2

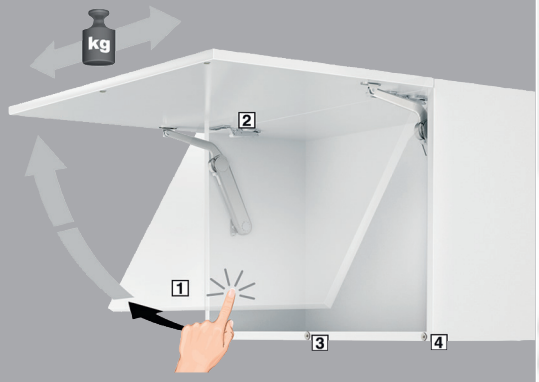

1. Po naciśnięciu na klapę otwiera się ona nieznacznie, po czym ręcznie można ją całkowicie otworzyć i zamknąć. Klapa może zostać zatrzymana w dowolnym położeniu.
2. Montaż w połączeniu z zawiasami Duomatic Push.
3. Przytrzymywanie klapy za pomocą zatrzasku magnetycznego przyciskowego.
4. Dodatkowe zaczepy magnetyczne (opcja).

ZASTOSOWANIE: FRONTY Z UCHWYTEM MEBLOWYM

MAXI montaż dla osiągnięcia wspomagania przy otwieraniu klapy

3

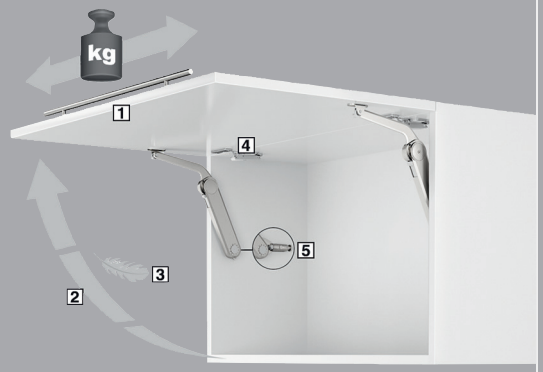

1. Dla szerokich i ciężkich klap z uchwytem.
2. Klapa może zostać zatrzymana w dowolnym położeniu.
3. Zredukowanie wielkości siły potrzebnej do otwarcia klapy.
4. Montaż w połączeniu z zawiasami standardowymi lub bez sprężyny dociągającej.
5. Opcjonalna amortyzacja domykania (zalecane).

MAXI montaż dla szczególnie szerokich i ciężkich frontów

4

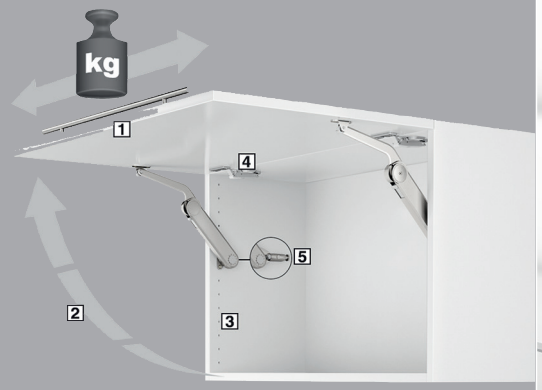

1. Dla szczególnie szerokich i ciężkich klap z uchwytem.
2. Klapa może zostać zatrzymana w dowolnym położeniu.
3. Montaż w szeregu otworów 32mm (odl. od krawędzi 37 lub 28 mm).
4. Montaż w połączeniu z zawiasami standardowymi lub bez sprężyny dociągającej.
5. Opcjonalna amortyzacja domykania (zalecane).

Häfele

MAXI

Model	Odległość od krawędzi korpusu	Niklowany	Biały	Czarny
Dla klap drewnianych lub w ramce aluminiowej powyżej 45mm szerokości				
A	37 mm	373.69.512	373.69.742	373.69.342
B		373.69.412	373.69.744	373.69.344
C		373.69.712	373.69.746	373.69.346
D		373.69.312	373.69.748	373.69.348

VARIANTA 5

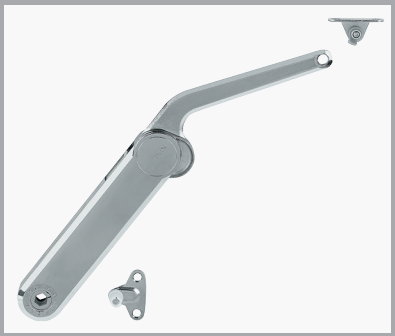

Zakres dostawy: 1 x wspornik,
1 x kątownik montażowy korpusu,
1 x zaczep przykręcany klapy

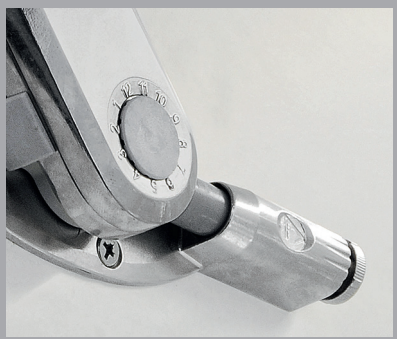

Opcjonalna amortyzacja domykania dla frontów z uchwytem meblowym
(nr art. 373.69.799)

Regulacja siły podtrzymującej kluczem SW10
(nr art. 008.28.100)

PROSIMY PAMIĘTAĆ:

- Dane dotyczące ciężaru dotyczą jednego podnośnika MAXI, przy zastosowaniu dwóch podnośników MAXI podwaja się wartość dopuszczalnego ciężaru klapy.
- Dla klap o szer. powyżej 600mm stosować dwa podnośniki MAXI.
- Pozostałe wymiary oraz tabele dla kątów otwarcia 75° oraz 110°, akcesoria do klap bezuchwytowych, ze szkła lub w ramce aluminiowej jak również okucie MAXI do otwierania wieka skrzyni (MAXI up) znajdą Państwo w katalogach technicznych Häfele lub na www.hafele.com.

ZASTOSOWANIE: FRONTY BEZUCHWYTOWE

1 Push-to-open, kąt otwarcia 90°

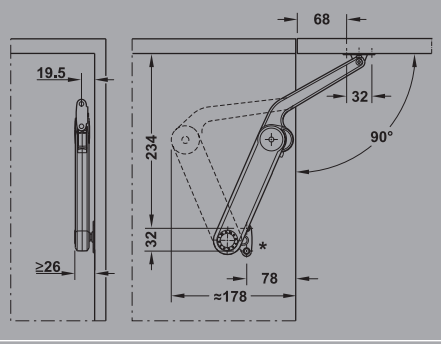

Wysokość klapy (mm)	Ciężar klapy dla 1 wspornika MAXI (kg)			
	Model A	Model B	Model C	Model D
300	1.7-2.4	3.1-4.6	3.8-7.0	5.8-9.8
400	–	2.4-3.7	3.1-5.5	4.2-7.1
500	–	1.6-2.9	2.6-4.5	3.4-5.8
600	–	1.5-2.4	2.1-3.6	2.9-4.8
700	–	1.2-2.1	1.5-3.2	2.5-4.0
800	–	–	1.3-2.9	2.2-3.3
900	–	–	1.1-2.6	1.9-3.3
1,000	–	–	–	1.6-3.0

2 Touch opening, kąt otwarcia 90°

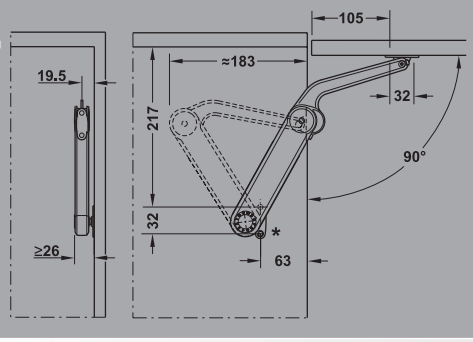

Wysokość klapy (mm)	Ciężar klapy dla 1 wspornika MAXI (kg)			
	Model A	Model B	Model C	Model D
300	2.0-3.5	3.3-6.7	6.0-10.3	7.8-13.6
400	1.5-2.6	2.5-5.0	5.5-7.8	5.8-10.2
500	1.2-2.1	2.0-4.0	3.6-6.3	4.7-8.2
600	1.0-1.8	1.7-3.3	3.0-5.2	3.9-6.8
700	0.9-1.4	1.4-2.7	2.5-4.3	3.2-5.7
800	0.7-1.3	1.2-2.6	2.2-3.9	2.9-5.1
900	0.7-1.2	1.1-2.2	2.0-3.4	2.6-4.5
1,000	0.6-1.0	1.0-2.0	1.8-3.1	2.4-4.1

ZASTOSOWANIE: FRONTY Z UCHWYTEM MEBLOWYM

3 Montaż dla osiągnięcia wspomagania przy otwieraniu klapy, kąt otwarcia 90°

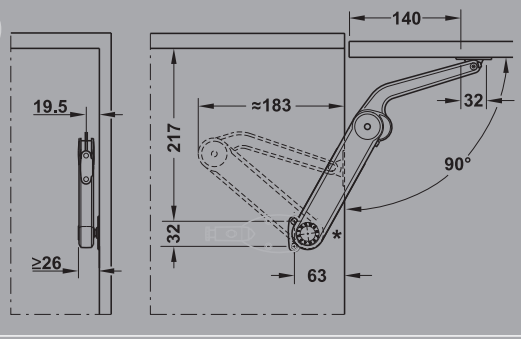

Wysokość klapy (mm)	Ciężar klapy dla 1 wspornika MAXI (kg)			
	Model A	Model B	Model C	Model D
300	2.7-5.1	5.0-8.5	8.0-12.0	9.0-15.0
400	2.1-3.5	4.5-6.7	5.8-11.2	7.2-13.5
500	1.6-2.6	3.5-5.5	4.5-8.8	6.0-11.0
600	1.3-2.2	2.7-4.3	3.9-7.7	4.8-8.5
700	1.2-2.0	2.5-3.7	3.2-6.4	4.2-7.6
800	–	2.4-3.4	3.0-5.4	3.5-6.7
900	–	–	2.7-5.2	3.0-6.0
1,000	–	–	–	2.7-5.5

4 Montaż dla szczególnie szerokich i ciężkich frontów, kąt otwarcia 90°

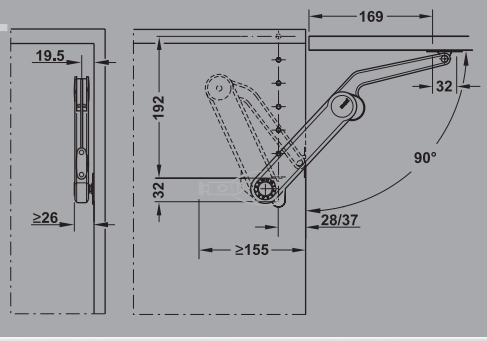

Wysokość klapy (mm)	Ciężar klapy dla 1 wspornika MAXI (kg)			
	Model A	Model B	Model C	Model D
300	3.0-5.3	5.1-10.2	9.1-15.8	11.9-20.8
400	2.3-4.0	3.8-7.6	6.9-11.9	8.9-15.6
500	1.8-3.2	3.1-6.1	5.5-9.6	7.2-12.5
600	1.5-2.7	2.6-5.1	4.6-7.9	6.0-10.4
700	1.3-2.2	2.1-4.2	3.8-6.6	4.9-8.7
800	1.1-2.0	1.9-3.9	3.4-5.9	4.4-7.8
900	1.0-1.8	1.7-3.4	3.0-5.2	3.9-6.9
1,000	0.9-1.6	1.5-3.0	2.7-4.7	3.6-6.2

* Wymiary dla wspornika MAXI z kątownikiem montażowym korpusu dla odległości 37mm od krawędzi

HÄFELE
FUNCTIONALITY FOR YOU

www.hafele.pl